Návod k obsluze

HOME DELUXE
WIR MACHEN DEIN ZUHAUSE

Venkovní vířivka SPLASH

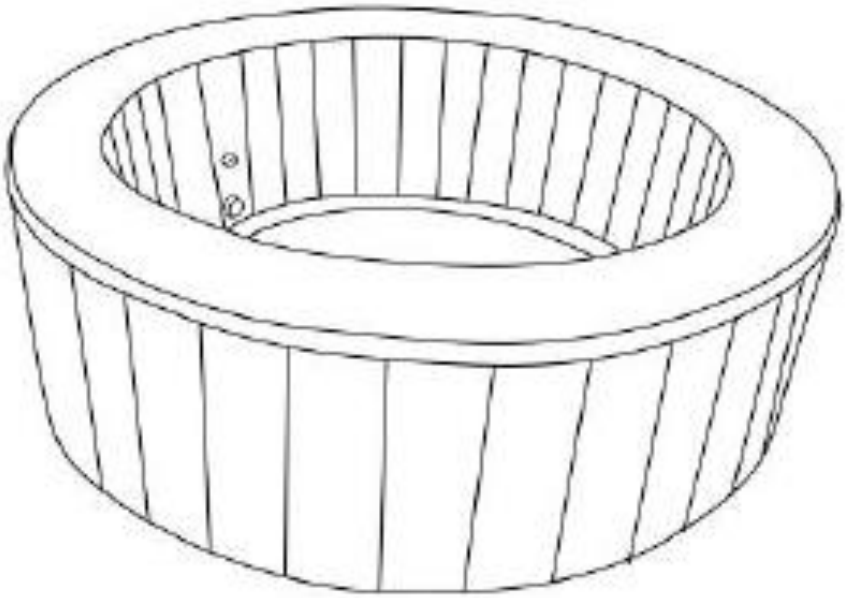

Navrženo v Německu

DŮLEŽITÉ:
USCHOVEJTE PRO POZDĚJŠÍ POUŽITÍ. PEČLIVĚ SI PŘEČTĚTE!

Obsah

Vysvětlení symbolů 3
Technické údaje 4
Bezpečnostní pokyny 4
Rozsah dodávky 9
Místo instalace 10
Montáž 11
Ovládací prvek 15
Skladování 17
Údržba 17
Čištění filtrační kazety 18
Vypouštění vody 19
Odstraňování poruch 20
Elektrická a elektronická zařízení – informace pro domácnosti 24
Záruka ..... **Fehler! Textmarke nicht definiert.**

Vysvětlení symbolů

Symbol	Vysvětlení symbolů
	**VAROVÁNÍ** Tento symbol upozorňuje na možné nebezpečí, které může vést k smrtelným nebo těžkým zraněním. Před provedením příslušného montážního nebo aplikačního kroku je nutné si přečíst příslušné upozornění.
	**INFO** Tento symbol označuje důležité informace a upozorňuje na možné škody na majetku. Před provedením příslušného montážního nebo aplikačního kroku si tyto informace přečtěte, abyste porozuměli problémům a předešli škodám.
	**Označení CE** Tento symbol označuje shodu produktu s platnými požadavky, které na nás klade Evropské společenství. Aktuální prohlášení o shodě je k dispozici na vyžádání u společnosti Home Deluxe GmbH.
	**Přečtěte si návod k použití** Tento symbol upozorňuje, že před montáží/instalací a/nebo obsluhou zařízení je nutné pečlivě přečíst návod k použití.
	**Likvidace elektrických a elektronických zařízení** Elektrická a elektronická zařízení nesmí být likvidována spolu s běžným domovým odpadem!
	**Zakázáno skákat do vody hlavou** Tento symbol upozorňuje, že je zakázáno skákat do vody hlavou napřed. Hrozí nebezpečí srážky s jinými osobami ve vodě.
	**Nebezpečí utonutí** Tento symbol upozorňuje, že děti a osoby se sníženými fyzickými, smyslovými nebo mentálními schopnostmi nebo nedostatečnými zkušenostmi a znalostmi nesmějí být ve vodě bez dozoru.
	**Dohlížet na děti ve vodních zařízeních** Tento symbol upozorňuje, že děti ve vodních zařízeních musí být pod dohledem dospělých.
	**Třída ochrany I** Tento symbol upozorňuje, že všechny vodivé části krytu zařízení musí být připojeny k systému ochranného vodiče pevné elektrické instalace. Jedná se o ochranné uzemnění. V případě poruchového proudu je obvod odpojen od napětí pomocí pojistky.
	**Střídavý proud** Tento symbol upozorňuje, že výrobek je napájen střídavým proudem.
	**Vytáhnout síťovou zástrčku** Tento symbol upozorňuje, že před prováděním údržby elektrických zařízení je nutné vyjmout síťovou zástrčku.

Obecné informace

Montážní návod patří k vířivce SPLASH: Obsahuje důležité informace o montáži a používání. Před uvedením vířivky do provozu si pečlivě přečtěte montážní návod, zejména bezpečnostní pokyny, a pečlivě jej uschovejte. Používejte výrobek pouze tak, jak je popsáno v tomto návodu, aby nedošlo k náhodnému zranění nebo poškození. Pokud vířivku předáte třetí osobě, předávejte spolu s ní i tento montážní návod.

Použití v souladu s určením

Výrobek je určen výhradně pro soukromé použití a není vhodný pro komerční využití. Vířivku SPLASH používejte pouze v souladu s tímto návodem k montáži. Jakékoli jiné použití je považováno za použití v rozporu s určením a může vést k poškození majetku nebo zranění osob. Výrobce nenese žádnou odpovědnost za škody vzniklé v důsledku použití v rozporu s určením nebo nesprávného použití.

Technické údaje

Venkovní vířivka SPLASH	
Jmenovitý výkon	220–240 V~ 50 Hz
Doba ohřevu	1,5 °C/h
Ohřev	1800 W
Průtok vzduchu	600 W
Výkon	2400 W
Délka napájecího kabelu	350 cm
Třída ochrany IP[1)]	IPX5
Vnější průměr	⌀ 208 cm
Vnitřní průměr	⌀ 160 cm
Výška	65 cm
Objem vody	1000 litrů
Počet vzduchových trysek	130
Průměr vzduchových trysek	⌀ 3 mm
Průtok filtru	1400 l / 370 gal za hodinu

1) **IPX5**: ochrana proti proudu vody (tryska) z libovolného úhlu

Bezpečnostní pokyny



- Zařízení mohou používat děti od 8 let a osoby s omezenými fyzickými, smyslovými nebo mentálními schopnostmi nebo s nedostatečnými zkušenostmi a znalostmi, pokud jsou pod dohledem nebo byly poučeny o bezpečném používání zařízení a rozumějí nebezpečím. Děti si s zařízením nesmějí hrát. Čištění a údržbu nesmí provádět děti bez dozoru.
- Zařízení by mělo být napájeno přes proudový chránič (RCD) s jmenovitou hodnotou vypnutí – proudem ne vyšším než 30 mA.
- Elektrické instalace by měly splňovat požadavky místních norem. Uzemněné přístroje musí být trvale připojeny k zásuvce ve zdi.



- Části, které obsahují části pod napětím, s výjimkou částí, které jsou napájeny bezpečnostním napětím nejvýše 12 V, musí být pro osoby ve vířivce nepřístupné.
- K připojení k napájení nesmí být použita prodlužovací šňůra, časový spínač, adaptér nebo konvertor.
- Zásuvku zapojte pouze do uzemněné zásuvky.

- Části s elektrickými komponenty, s výjimkou dálkových ovládání, musí být upevněny tak, aby nemohly spadnout do vířivky.
- Aby nedošlo k úrazu elektrickým proudem, nepoužívejte vířivku, když prší.
- Nikdy nepoužívejte vířivku, pokud jsou sací přípojky poškozené nebo chybí. Nikdy nevyměňujte sací armaturu za armaturu, jejíž průtok je nižší než průtok označený na původní sací armatuře.
- Aby se snížilo riziko úrazu, nedovolte dětem používat tento výrobek, pokud nejsou po celou dobu pod přísným dohledem.
- Voda přitahuje děti. Po každém použití vždy uzavřete vířivku krytem. Pokud používáte trysky, nejprve otevřete kryt vířivky.
- Nespouštějte zařízení, pokud existuje možnost, že voda ve vířivce zamrzla.
- Nebezpečí úrazu elektrickým proudem. Nikdy nepoužívejte elektrické zařízení, pokud se nacházíte ve vířivce nebo pokud máte mokré tělo. Nikdy neumisťujte elektrická zařízení, jako jsou světla, telefony, rádia nebo televizory, do vzdálenosti 1,5 m od vířivky.
- Domácí zvířata udržujte mimo vířivku, aby nedošlo k poškození.
- Produkt umístěte pouze na povrch, který unese hmotnost vašeho vířivého bazénu.
- Vířivka by neměla být instalována nebo ponechána venku při teplotách pod 4 °C.
- Aby se zabránilo nebezpečí neúmyslného opětovného zapnutí teplotního jističe, nesmí být tento přístroj napájen externím spínacím zařízením, jako je například časovač, ani připojen k elektrickému obvodu, který je pravidelně zapínán a vypínán dodavatelem elektrické energie.
- Čištění a údržbu nesmí provádět děti bez dozoru.
- Vířivka by neměla být instalována při teplotách pod 4 °C.
- Nebezpečí úrazu při koupání (zejména u dětí do 5 let). Je třeba dbát na to, aby děti neměly neoprávněný přístup do vířivky. Toho lze dosáhnout tím, že přístup do koupacího prostoru bude sledovat dospělá osoba nebo že bude nainstalováno ochranné zařízení pro bezpečnost koupání. Aby se předešlo nehodám při používání vířivky, musí být děti neustále pod dohledem.
- Nebezpečí utonutí! Pravidelně kontrolujte kryt vířivky, zda nevykazuje netěsnosti, předčasné opotřebení, poškození nebo známky stárnutí. Nikdy nepoužívejte opotřebovaný nebo poškozený kryt, protože neposkytuje dostatečnou ochranu, aby děti nemohly vířivku používat bez dozoru.
- Nebezpečí zranění! Sací přípojky vířivky jsou velikostně přesně přizpůsobeny předpokládanému průtoku vody čerpadla. Pokud je nutné vyměnit sací přípojky nebo čerpadlo, je třeba dbát na to, aby údaje o průtoku odpovídaly. V případě poškozených nebo chybějících přípojek nesmí být vířivka uvedena do provozu. Sací přípojku nikdy nesmí nahradit náhradní díl, jehož hodnoty jsou nižší než údaje na originální sací armatuře.
- Nebezpečí zranění! V případě poškození napájecího kabelu je nutné vířivku SPLASH okamžitě vyřadit z provozu.
- Nebezpečí úrazu elektrickým proudem! Nepoužívejte elektronická zařízení, jako jsou světla, telefony, rádia nebo televizory, v okruhu 1,5 m od vířivky.
- Nebezpečí úrazu elektrickým proudem! Nebezpečí úrazu elektrickým proudem. Vířivku nepoužívejte, když prší, hřmí nebo blýská se.
- Aby se snížilo riziko úrazu, nedovolte dětem používat tento výrobek bez neustálého dohledu.
- Po každém použití vířivku vždy zajistěte a uzavřete krytem.
- **Upozorňujeme, že společnost Home Deluxe GmbH v zásadě nehradí žádné náklady na montáž nebo řemeslné práce, jako jsou náklady na elektrikáře nebo podobné náklady na odborníky.**

SNÍŽENÍ RIZIKA ZRANĚNÍ/NEMOCI:

1. Teplota vody ve vířivce by nikdy neměla překročit 40 °C. Teplota vody mezi 38 °C a 40 °C je považována za bezpečnou pro zdravé dospělé osoby. Pro malé děti a v případě, že je vířivka používána déle než 10 minut, se doporučuje nižší teplota vody. Před použitím je třeba se poradit s lékařem.

2. Vzhledem k tomu, že příliš vysoká teplota vody během prvních měsíců těhotenství představuje vážné riziko pro nenarozené dítě, těhotné ženy nebo ženy, které by mohly být těhotné, by neměly volit příliš vysokou teplotu vody ve vířivce, měly by omezit dobu používání a předem se poradit s lékařem.
3. Před vstupem do vířivky je třeba zkontrolovat teplotu vody.
4. Konzumace alkoholu, drog nebo léků před nebo během používání vířivky může vést k bezvědomí a nebezpečí utonutí.
5. Před použitím vířivky by nemocní lidé měli vyhledat lékařskou pomoc.
6. Osoby, které jsou pod vlivem léků a/nebo v minulosti onemocněly, by se před použitím vířivky měly poradit s lékařem, protože některé léky mohou způsobit závratě, zatímco jiné mají vliv na srdeční frekvenci, krevní tlak a krevní oběh.
7. Nenamáčejte hlavu pod vodu a nepolykejte vodu z vířivky.

- Osoby s nakažlivými nemocemi by vířivku neměly používat.
- Abyste se vyhnuli zranění, buďte při vstupu a výstupu opatrní.
- Těhotné ženy a ženy, které by mohly být těhotné, by se před použitím vířivky měly poradit s lékařem.
- Delší pobyt ve vířivce může být škodlivý pro vaše zdraví.
- Pokud jste těhotná, delší pobyt ve vířivce může poškodit plod. Před použitím změřte teplotu vody. Nepoužívejte vířivku, pokud je voda teplejší než 38 °C. Nevyhledávejte ve vířivce déle než 10 minut.
- Teplo vířivky v kombinaci s alkoholem, drogami nebo léky může vést k bezvědomí.
- Okamžitě opusťte vířivku, pokud se cítíte nevolně, máte závratě nebo jste ospalí. Teplo vody ve vířivce může vést k hypertermii a bezvědomí.
- Příčiny, příznaky a účinky hypertermie lze popsat následovně: Hypertermie nastává, když vnitřní teplota těla dosáhne hodnoty o několik stupňů vyšší než normální tělesná teplota 37 °C. Příznaky hypertermie jsou zvýšení vnitřní teploty těla, závratě, letargie, omámení a mdloby. Důsledky hypertermie jsou nedostatečné vnímání tepla; neschopnost rozpoznat nutnost opustit vířivku ( ); nedostatečné rozpoznání hrozícího nebezpečí; poškození plodu u těhotných žen; fyzická neschopnost opustit vířivku; a bezvědomí, které může vést k nebezpečí utonutí.
- Konzumace alkoholu, drog nebo léků může výrazně zvýšit riziko smrtelné hypertermie ve vířivce.
- Vždy přidávejte chemikálie do vody, nikdy vodu do chemikálií. Přidání vody do chemikálií může vyvolat silné výpary nebo prudké reakce.
- Nikdy neskákejte do vířivky. Nikdy se nepotápějte ve vířivce nebo jiné mělké vodě.
- Zabraňte vniknutí vlasů a nečistot do odtokových trubek.
- K čištění vířivky používejte neutrální čisticí prostředek.
- K čištění nepoužívejte kyselé, silně alkalické čisticí prostředky a organická rozpouštědla (např. alkohol, Tiana-voda, amoniak, aceton atd.).
- Aby nedošlo k poškození čerpadla, nikdy nezapínejte vířivku, pokud v ní není voda.
- Dbejte na to, aby se chlorové tablety a granule nedostaly do kontaktu s fólií bazénu. Koncentrovaný chlorový roztok může produkt poškodit.
- Během používání bazénu nesmí být přidávány žádné chemikálie. Mohlo by dojít k podráždění kůže a očí.
- Povlakované části lehce otřete měkkým hadříkem, který nepouští vlákna, nepoužívejte drsný hadřík ani organická rozpouštědla.
- Vápník a/nebo skvrny na povrchu vířivky lze odstranit zubní pastou na měkkém hadříku.
- Používejte zrnité čisticí prostředky, které lze smíchat s vodou.
- Dbejte na to, aby se lak na nehty, odlakovač, suché tekuté čisticí prostředky, aceton, odstraňovače barev nebo jiná rozpouštědla nedostaly do kontaktu s akrylovými povrchy.
- Dbejte na to, aby byl akrylový povrch po každém použití důkladně vyčištěn a aby se žádné čisticí prostředky nedostaly do cirkulačního systému.
- Montáž a demontáž smí provádět pouze dospělé osoby.
- Děti by neměly vířivku používat bez dozoru dospělých.

- Děti si s přístrojem nesmějí hrát.
- Čištění a údržbu musí provádět dospělá osoba, která je seznámena s nebezpečím úrazu elektrickým proudem.
- Během používání vířivky nejsou povolena žádná elektrická zařízení nad vířivkou nebo v její bezprostřední blízkosti.
- Udržujte síťovou zástrčku připojovacího kabelu tohoto výrobku ve vzdálenosti více než 3,5 m od vířivky nebo ji umístěte do výšky minimálně 1,2 m.
- Před čištěním, demontáží, údržbou nebo jinými úpravami produktu vždy odpojte napájecí kabel.
- Napájecí kabel nesmí být položen přímo na zemi.
- Umístěte napájecí kabel tak, aby nemohl být poškozen zahradními stroji, jako jsou sekačky na trávu, nůžky na živé ploty nebo jiná zařízení.
- Pokud je napájecí kabel tohoto vířivého bazénu SPLASH poškozen, **musí** být vyřazen z provozu. Aby se předešlo nebezpečí, obraťte se na výrobce nebo zákaznický servis.
- Jako náhradní díly používejte pouze originální náhradní díly.
- Nenechávejte vířivku delší dobu bez vody. Nevystavujte vířivku delší dobu přímému slunečnímu záření.
- Pokud produkt není delší dobu v provozu, např. v zimě, demontujte jej a uložte v interiéru.
- Nenechávejte vodu ve vířivce zamrznout. Nezapínejte vířivku, pokud je voda zamrzlá.
- Nepoužívejte vířivku, pokud byla při dodání poškozena a/nebo vykazuje jakékoli poruchy. V takovém případě okamžitě kontaktujte servisní centrum společnosti Home Deluxe GmbH. Tam vám pomohou.
- Nikdy nepoužívejte vířivku sami. Nedovolte ani jiným osobám, aby vířivku používaly samy.
- Nikdy nelijte vodu s teplotou vyšší než 40 °C přímo do vířivky.
- Aby nedošlo k poškození, držte zvířata od vířivky v dostatečné vzdálenosti.
- Do vody ve vířivce nepřidávejte žádné koupelové oleje ani soli.
- Vířivku je nutné umístit na rovný, plochý a hladký povrch.
- Aby přetečení vody nepředstavovalo problém, je třeba zajistit dostatečné odvodnění kolem vířivky.

Bezpečnost neplavců



- Neustálý, aktivní a pozorný dohled nad nezkušenými plavci a neplavci ze strany kompetentního dospělého je nezbytný (mějte na paměti, že u dětí do pěti let je riziko utonutí nejvyšší).
- Určete kompetentní dospělou osobu, která bude vířivku při každém použití dohlížet.
- Pokud se vířivka nepoužívá nebo není pod dohledem, odstraňte z ní a z jejího okolí všechny hračky, aby děti nebyly vířivkou přitahovány.
- Bezpečnostní zařízení
- Aby se zabránilo neoprávněnému přístupu do vířivky, měla by být použita ochranná krycí plachta nebo jiné bezpečnostní zařízení.
- Zábrany, kryty bazénů, bazénové alarmy nebo podobná bezpečnostní zařízení jsou dobrými pomocníky, ale nenahrazují nepřetržitý a kompetentní dohled dospělých (osob starších 18 let).
- Bezpečnostní vybavení
- Udržujte v blízkosti vířivky funkční telefon a seznam tísňových čísel.

Záruka

Od data zakoupení platí zákonná záruka za vady a záruční práva.
Společnost Home Deluxe GmbH nenese žádnou odpovědnost za škody způsobené nedodržením návodu k použití. Reklamace vzniklé v důsledku nesprávné montáže nebo použití jsou ze záruky vyloučeny. V případě vad produktu se prosím obraťte písemně prostřednictvím kontaktního formuláře na naší domovské stránce na náš zákaznický servis a uveďte název produktu, sériové číslo a fotografii typového štítku:

Home Deluxe GmbH

Schanzeweg 2
32312 Lübbecke
Německo
Tel.: +49 (0)5743 6181-0
www.home-deluxe-gmbh.de

V případě dalších dotazů je vám k dispozici náš zákaznický servis, který můžete kontaktovat prostřednictvím kontaktního formuláře.

Bezpečnější používání vířivky

- Povzbuzujte všechny uživatele – zejména děti – aby se naučili plavat.
- Naučte se první pomoc (resuscitaci) a pravidelně si tyto znalosti opakujte. V případě nouze to může zachránit život.
- Všechny uživatele vířivky, včetně dětí, poučte o tom, co dělat v případě nouze.
- Nikdy neskákejte do mělké vody. Může to vést k vážným zraněním nebo smrti.
- Nepoužívejte vířivku, pokud jste pod vlivem alkoholu nebo léků; může to ovlivnit vaši schopnost bezpečně používat vířivku.
- Konzumace alkoholu, drog a léků před použitím vířivky může vést k bezvědomí a utonutí.
- Pokud používáte kryt vířivky, před vstupem do vířivky jej zcela odstraňte z hladiny vody.
- Chraňte uživatele vířivky před nemocemi způsobenými vodou tím, že budete vodu ve vířivce řádně ošetřovat a dbát na dobrou hygienu.
- Chemikálie skladujte mimo dosah dětí.
- Osoby s výraznou nadváhou a osoby náchylné k kardiovaskulárním onemocněním, trpící vysokým nebo nízkým krevním tlakem nebo jinými oběhovými problémy, stejně jako diabetici, by se před použitím vířivky měli poradit s lékařem.
- Tipy pro zimní údržbu venkovního vířivého bazénu SPLASH
- Zapněte energetický režim, protože vířivka má funkci ochrany proti zamrznutí, aby nezamrzla. Neodpojujte vířivku od napájení a používejte termální kryt. Při používání vířivky přidejte trochu horké vody, aby se zkrátila doba ohřevu a zabránilo se poškození termálních zařízení.
- Pokud se vířivka nebude delší dobu používat kvůli chladnému počasí, doporučuje se vypustit vodu a vypnout proud. Tímto způsobem nemohou zamrznout potrubí a čerpadla. Před nasazením krytu zakryjte vířivku silnou látkou.

Rozsah dodávky

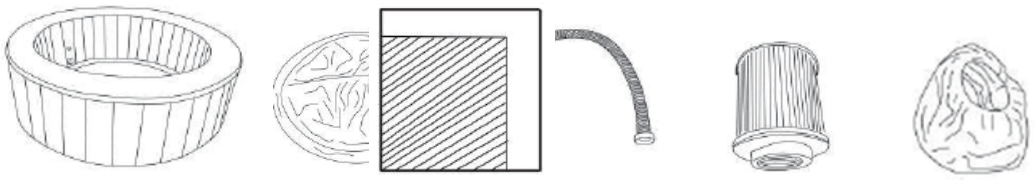

A **B** **C** **D**

A. Vířivka
B. Kryt vířivky s přezkami
C. Nafukovací hadice
D. Filtrační kazeta a kryt filtrační kazety
E. Gumové zátky
F. Sada na opravu
G. Montážní návod

Místo instalace

- Půda musí být schopna unést předpokládané zatížení.
- Musí být k dispozici adekvátní odvodňovací systém, aby bylo možné přebytečnou vodu řádně odvést.
- Nestavěj vířivku na koberec nebo jiný materiál, který může být poškozen vlhkostí.
- Whirlpool používejte na balkonech, terasách atd. **pouze** v případě, že byla zkontrolována statika a maximální nosnost bazénu naplněného vodou včetně čtyř dospělých osob.



Vzhledem k celkové hmotnosti vířivky, vody a uživatelů je obzvláště důležité, aby podlaha, na které je vířivka umístěna, byla naprosto rovná a hladká a aby bez problémů unesla celkovou hmotnost vířivky. Pokud je vířivka umístěna na podkladu, který nesplňuje výše uvedené požadavky, veškeré škody tím způsobené nejsou kryty zárukou. Za správný stav místa instalace je zásadně odpovědný majitel vířivky.

Umístění v interiéru

Při instalaci vířivky v interiéru dodržujte zvláštní požadavky.

- Podlaha musí být schopna unést hmotnost vířivky. Podlaha by měla mít protiskluzový, rovný povrch.
- Pro instalaci vířivky v interiéru je nezbytné řádné odvodnění. Při stavbě nové místnosti pro vířivku se doporučuje instalovat podlahový odtok.
- Vlhkost je přirozeným vedlejším účinkem instalace vířivky. Zjistěte, jaký vliv má vlhkost vzduchu na odkryté dřevo, papír atd. v navrhovaném místě. Aby se tento vliv minimalizoval, je nejlepší zvolené místo dostatečně větrat. Architekt vám může pomoci zjistit, zda je nutné větší větrání.

Umístění venku

- Bez ohledu na to, kde chcete vířivku umístit, je důležité mít pevný základ. Pokud vířivku instalujete venku, ujistěte se, že v okolí nejsou žádné ostré předměty, které by mohly způsobit poškození.
- Během plnění, vypouštění nebo používání může z vířivky vytékat voda. Vířivka by měla být instalována v blízkosti odtokového kanálu.
- Nenechávejte povrch vířivky delší dobu vystavený přímému slunečnímu záření.

Montáž

K montáži nejsou potřeba žádné další nástroje. Vše, co potřebujete, je uvedeno v seznamu dodávky na straně 9.

Montáž vířivky

Krok 1
Vyjměte vířivku z obalu a rozložte ji. Rozložte vířivku.
Dbejte na to, aby byl bazén správnou stranou nahoře.

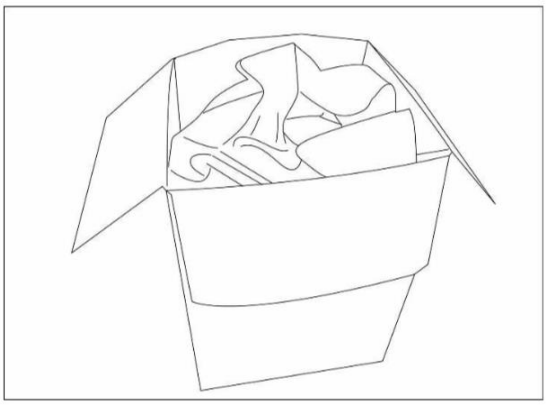

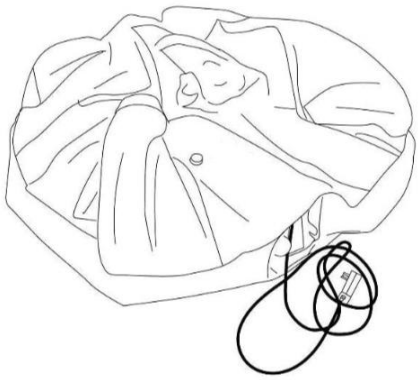

Krok 2
Zasuňte síťovou zástrčku do zásuvky a stiskněte tlačítko „Reset“, dokud se nerozsvítí červená kontrolka. Doporučujeme vám před použitím bazénu otestovat bezpečnost síťové zástrčky. Pokud kontrolka po stisknutí tlačítka „Test“ zhasne, znamená to, že síťová zástrčka funguje. Poté znovu stiskněte tlačítko „RESET“, aby se vířivka uvedla do provozu.



Krok 3

Odšroubujte víčko nafukovacího zařízení. Připojte jeden konec nafukovací hadice k přípojce.

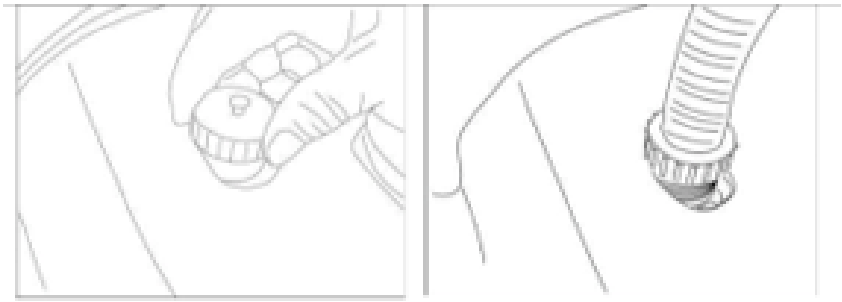

Krok 4

Otevřete víčko přívodu/odvodu vzduchu. Druhý konec hadice pro nafukování připojte k přípojce.

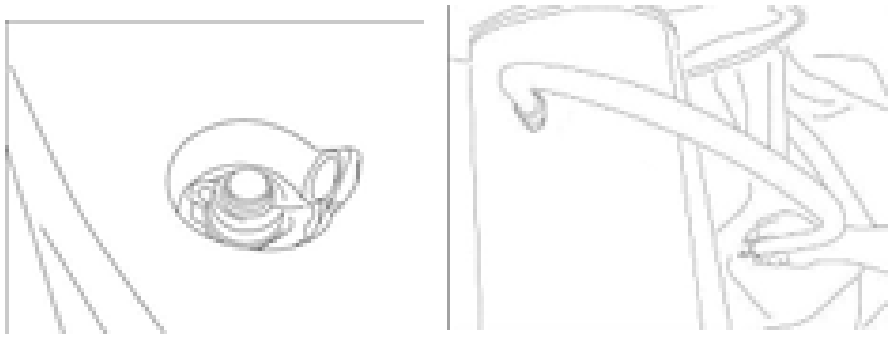

Krok 5

Nafoukněte vířivku stisknutím tlačítka pro vzduchové bubliny.

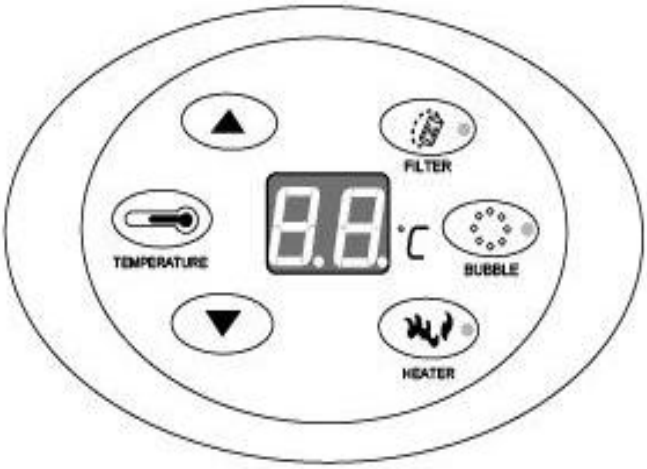

Jakmile je vířivka dostatečně nafouknutá, vypněte proud vzduchu stisknutím tlačítka pro bublinky.

Upozornění: Nenafukujte nadměrně.
Pozor: Pokud chcete doplnit vzduch do vířivky naplněné vodou, musíte nejprve nechat proud vzduchu pracovat po dobu 2–3 minut stisknutím tlačítka vzduchových bublin; poté proveďte výše uvedené kroky 2–5.

Krok 6
Odstraňte nafukovací hadici a pevně zašroubujte ventil.

Krok 7
Odpojte nafukovací hadici od výstupu vzduchu a pevně zašroubujte výstup vzduchu.

Krok 8
Našroubujte filtrační kazetu ve směru hodinových ručiček na přívod vody do vířivky.

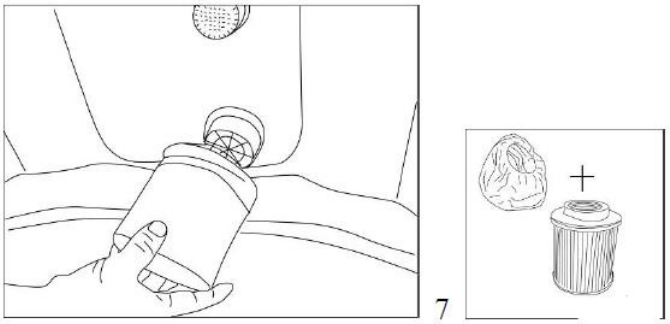

Krok 9
Naplňte vířivku pomocí zahradní hadice až po značku hladiny vody na stěně vířivky.

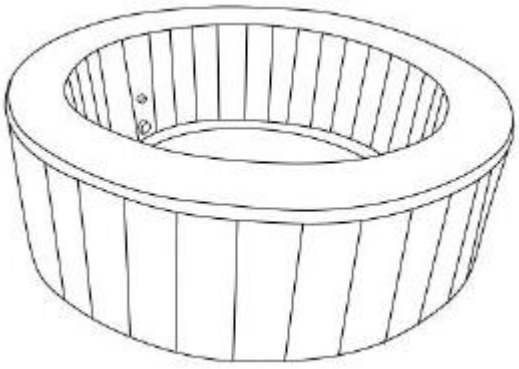

Krok 10
Položte kryt na vířivku a uzavřete jej pomocí spon na bocích.

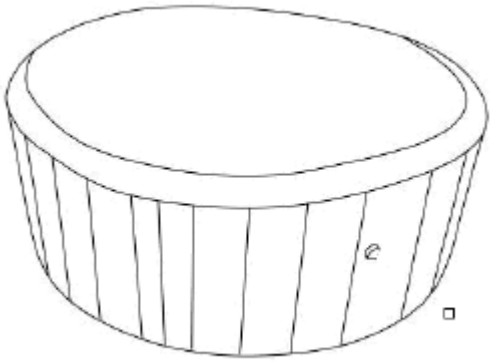

Ovládací prvek

Základna ovládacího prvku je vyrobena z ekologického PU materiálu, který je měkký a pohodlný. Povrch základny lze omývat.
Ovládací prvek je chromovaný, což odpovídá normám ROHS. Povrchová fólie byla nalepena lodním lepidlem.

Displej

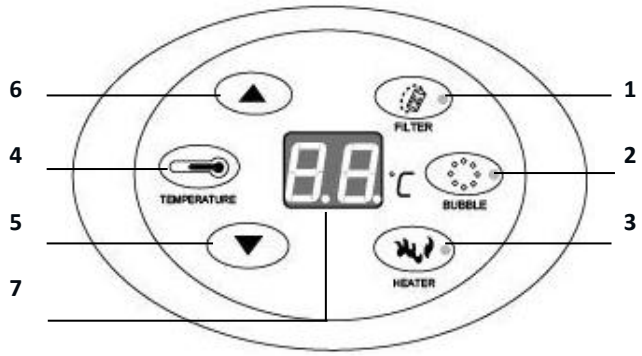

1. Filtrování „Zapnuto/Vypnuto“
2. Funkce bublinky (Bubble) „Zapnuto/Vypnuto“
3. Ohřev „Zapnuto/Vypnuto“
4. Tlačítko teploty
5. Zvýšit teplotu
6. Snížení teploty
7. Zobrazení teploty

Popis tlačítek

Obrázek	Popis
	**Tlačítko FILTER:** Stisknutím tlačítka „FILTER“ se zapne nebo vypne filtrační čerpadlo. - Filtrační čerpadlo je zapnuté, kontrolka LED v tlačítku svítí **„červeně**“. - Filtrační čerpadlo je vypnuté, kontrolka LED je **„vypnutá**“. **Poznámka:** Funkci filtru lze vypnout pouze tehdy, je-li vypnutá funkce ohřevu.
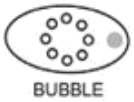	**Tlačítko BUBBLE:** Stisknutím tlačítka „BUBBLE“ se zapíná nebo vypíná funkce bublinkování. - Funkce bublinkování je zapnutá, kontrolka LED v tlačítku svítí **„červeně**“. - Funkce perlivosti je vypnutá, kontrolka LED je **„vypnutá**“. Po 20 minutách provozu se funkce bublinkování automaticky zastaví. Pokud chcete funkci dále používat, musíte počkat 10 minut a poté můžete znovu stisknout tlačítko „BUBBLE“. Během doby, kdy byla funkce bublinkování spuštěna a byla v provozu po dobu 15 minut, lze bublinkování zastavit nebo spustit. Počkejte 10 minut, než bublinkování znovu spustíte. Pokud bylo bublinkování zapnuto po dobu 20 minut a poté zastaveno, nelze funkci bublinkování znovu spustit do 10 minut.

Obrázek	Popis
	**Tlačítko HEATER:** Stisknutím tlačítka „HEATER“ se zapne nebo vypne topný systém. - Topný systém je zapnutý, kontrolka LED v tlačítku svítí **„červeně**“. - Topný systém je vypnutý, kontrolka LED svítí **„vypnuto**“. Stisknutím tlačítka „HEATER“ se zapne topný systém, kontrolka LED svítí „červeně“, kontrolka LED filtru svítí „červeně“ a filtrační čerpadlo se spustí. Byla dosažena přednastavená teplota, topný systém se vypne, kontrolka topení svítí dál. Filtrační čerpadlo se vypne, kontrolka filtru zhasne. Pokud teplota vody klesne o 2 °C pod přednastavenou teplotu, topný systém se automaticky znovu zapne a spustí se také filtrační čerpadlo. Kontrolka filtru svítí.
	**Tlačítko TEMPERATURA:** Stisknutím tlačítka „TEMPERATURA“ se zapne displej, čísla začnou blikat a lze je nastavit stisknutím tlačítek **5** a **6**. Po dokončení nastavení je nutné pro potvrzení znovu stisknout tlačítko „TEMPERATURA“. Standardní teplota: 40 °C Nastavitelný teplotní rozsah: 20–40 °C
	Stisknutím tlačítka se teplota zvýší.
	Stisknutím tlačítka se teplota sníží.

Po dokončení nastavení stiskněte pro potvrzení znovu tlačítko TEMPERATURA.
Poté se na displeji zobrazí aktuální teplota vody.

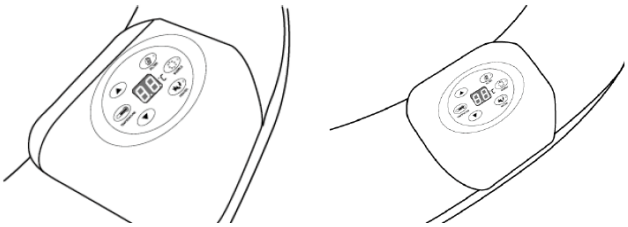

Kryt ovládacího panelu je vyroben z ekologického PU materiálu, který je obzvláště měkký a příjemný. Kryt lze omýt. Části ovládacího panelu jsou pochromované. Povrchová fólie je přilepena pevným lepidlem.

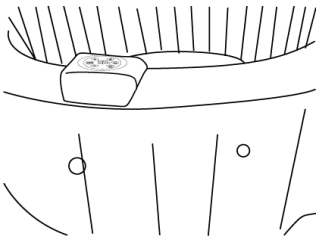

Naplnění vířivky vodou: Voda by měla být naplněna asi 2 cm nad hladinu. Nižší hladina vody může způsobit poruchu ohřevu. Vyšší hladina vody může při používání způsobit přetečení.

Úprava vody

- Voda ve vířivce by měla být pravidelně filtrována. Nedoporučujeme nepřetržité filtrování vody.
- Voda ve vířivce by měla být pravidelně ošetřována speciálními chemikáliemi. Nesmí se však používat chemikálie s ionty draslíku. Pokud se k úpravě vody použijí chemikálie s ionty draslíku, může snadno dojít k usazování vodního kamene na stěnách a v potrubí topného systému. Usazování vodního kamene vede k poškození elektrických součástí a může způsobit předčasnou poruchu.
- Po 168 provozních hodinách filtračního systému zazní výstražný signál, který má uživatele upozornit na nutnost čištění nebo výměny filtru.

Skladování

Vypusťte veškerou vodu z nádrže a odstraňte kapky vody ze stěn.
Ujistěte se, že je veškerá voda vypuštěna z vířivky a ovládací skříňky. To je důležité pro prodloužení životnosti vířivky. Doporučujeme použít mokrý/suchý vysavač k vyfouknutí nebo vysátí vody z trubek a potrubí čerpadla vířivky. Vyjměte filtrační vložku.
Poté nechte vířivku jeden den vyschnout, poté z ní úplně vypusťte vzduch a složte ji.
V zimě vířivku složte v domě. V zimním období obvykle panují velmi nízké teploty, které vedou ke ztvrdnutí materiálů. V takových situacích proto může při skládání dojít k poškození. Po složení vířivku uložte do původního obalu a obal uložte na místě, kde nebude vystaven přímému slunečnímu záření.

Údržba

Filtrační vložku čistěte nejméně každých 72–120 provozních hodin. V závislosti na používání by měla být filtrační vložka vyměňována nejméně jednou za měsíc.

Vodu vyměňujte každých několik dní nebo používejte speciální chemikálie pro bazény. U všech vířivek je nutné používat chemikálie pro bazény. Váš dodavatel bazénů vám rád poskytne informace o potřebných chemikáliích a jejich používání. Dodržujte přesně pokyny výrobce příslušných chemikálií.
Chlorové tablety a granule před přidáním do vody v bazénu rozpusťte v nádobě. Chlorový roztok důkladně promíchejte s vodou v bazénu.
Poškození vířivky v důsledku nesprávného použití chemikálií a nesprávné úpravy vody není kryto zárukou.

- Hodnota pH: Doporučujeme udržovat hodnotu pH vody mezi 7,2 a 7,8 – při celkové alkalitě 80 – 120 ppm a obsahu volného chloru mezi 3 a 5 ppm.
- Kvalitu vody kontrolujte alespoň jednou týdně pomocí běžně dostupného testovacího setu. Nízká hodnota pH poškozuje vířivku a čerpadlo. Poškození způsobené špatnou kvalitou vody není kryto zárukou.
- Správná dezinfekce vody je povinností majitele vířivky; k tomu je nutné pravidelně (v případě potřeby denně) přidávat schválený dezinfekční prostředek. Dezinfekční prostředek zabraňuje množení bakterií a virů ve vodě.

Čištění filtrační kazety

1. Před provedením následujících kroků bezpodmínečně odpojte napájení.
2. Uvolněte filtrační kazetu otočením proti směru hodinových ručiček.
3. Sejměte kryt z filtrační kazety.

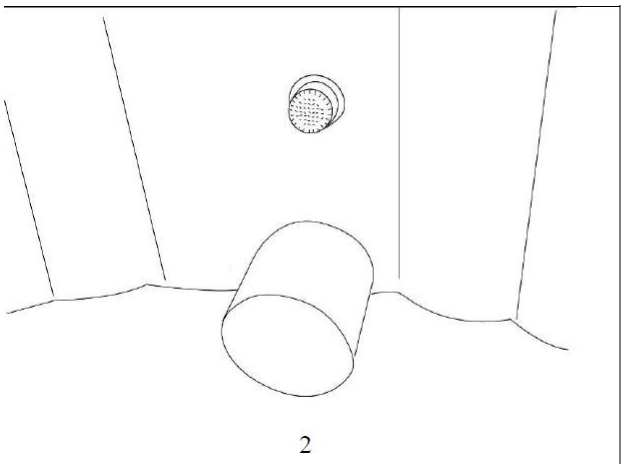

2

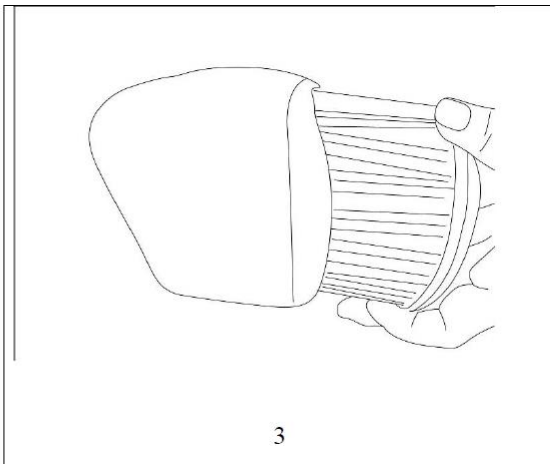

3

4. Filtrační vložku lze propláchnout zahradní hadicí a poté znovu použít. Filtrační vložku je však třeba vyměnit, pokud se na ní objeví odolné nečistoty nebo zabarvení.
5. Nasaďte kryt zpět na filtrační kazetu a přišroubujte filtrační kazetu ve směru hodinových ručiček k přívodu vody.

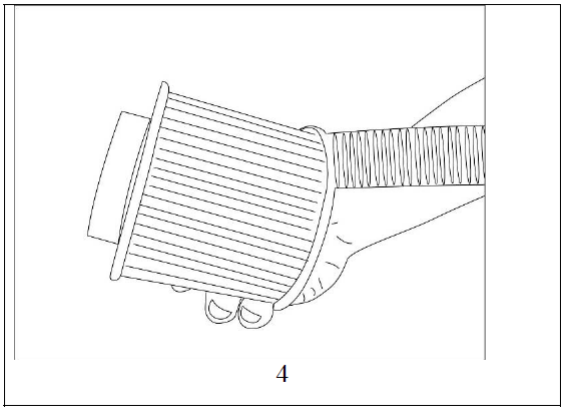

4

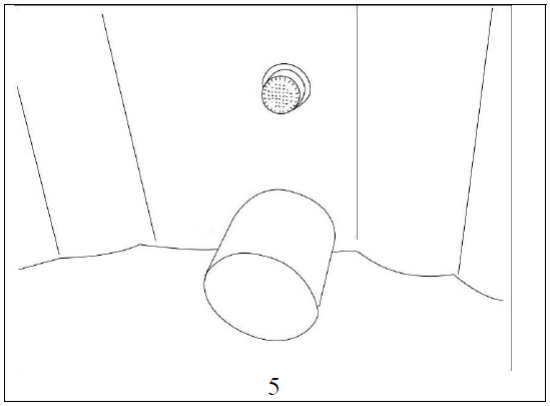

5

Upozornění

Aby nedošlo ke zkratu nebo spuštění RCD zástrčky, důrazně doporučujeme připojit produkt k samostatně zabezpečenému elektrickému obvodu. K přetížení může dojít, pokud je na stejném vedení provozováno více elektrických zařízení současně nebo pokud je použita prodlužovací šňůra. Toto doporučení prosím dodržujte při instalaci vířivky, sauny nebo infračervené kabiny. Další informace naleznete v montážním návodu a technických údajích.

Vypouštění vody

1. Nezapomeňte vytáhnout zástrčku ze zásuvky.
2. Uzavřete výpust na vnitřní stěně vířivky plastovou zátkou.

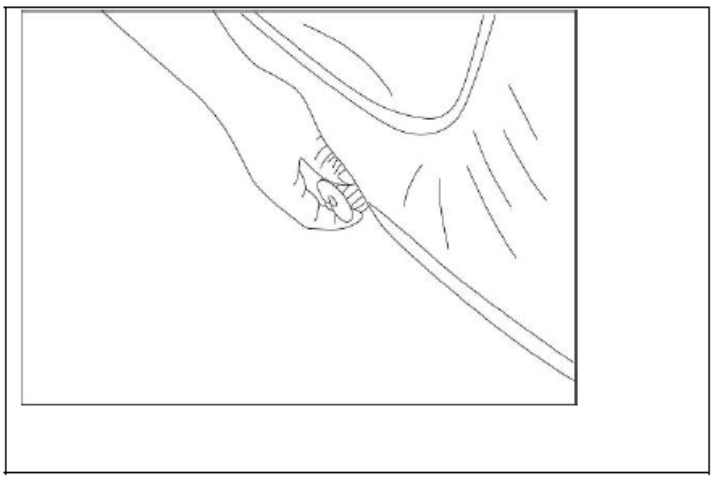

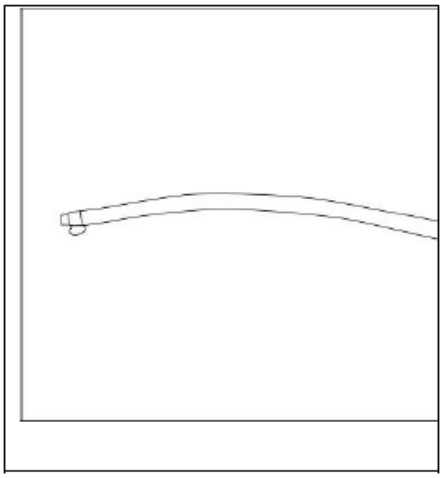

3. Otevřete výtok na vnější stěně vířivky. Jeden konec nafukovací hadice přišroubujte k přípojce.
4. Vytáhněte plastovou zátku z výtoku na vnitřní stěně vířivky: voda odtéká.
5. Když už ve vířivce není žádná voda, odstraňte veškerou vodu z vodovodního potrubí stisknutím tlačítka pro odstranění vzduchových bublin a nechte tuto funkci pracovat po dobu 2–3 minut.
6. Na závěr odpojte nafukovací hadici a zašroubujte připojení.

Vypouštění vzduchu

Otevřete celý ventil, aby mohl vzduch unikat.



Čištění

Ve vodě vířivky se postupně hromadí zbytky čisticích prostředků a rozpuštěné pevné látky z plavek a chemikálií. K čištění vířivky použijte mýdlo a vodu a poté ji opláchněte.

Poznámka: Nepoužívejte tvrdé kartáče ani abrazivní čisticí prostředky.

Opravy

V případě malých trhlin a jiných poškození můžete použít dodanou opravnou sadu. Pečlivě osušte poškozené

místo a oblast kolem něj. Naneste lepidlo z přiloženého sáčku na opravnou záplatu a poté záplatu přitlačte na poškozené místo. Vyhlaďte povrch a odstraňte všechny vzduchové bubliny. Tímto způsobem lze obvykle provést malé, téměř neviditelné opravy bez větší námahy.

Odstraňování závad

Problémy	Příčina	Řešení
Systém trysek nefunguje	- Vzduchové čerpadlo je příliš horké - Něco není v pořádku s elektrickou skříňkou	- Odpojte vzduchové čerpadlo. Po vychladnutí vzduchového čerpadla zapojte síťový kabel a stiskněte tlačítko Jet, aby se čerpadlo aktivovalo.
Funkce ohřevu nefunguje	- Nastavená teplota je příliš nízká - Filtrační vložka - Nedostatečná hladina vody - Porucha topného tělesa	- Nastavte vyšší teplotu (20–40 °C). - Včas vyčistěte/vyměňte filtrační vložku - Doplň vodu na určitou úroveň.
Filtrační systém nefunguje	- Znečištěná filtrační vložka - Něco není v pořádku s elektrickou skříní - Příliš nízké napětí nebo nesprávná frekvence	- Včas vyčistěte/vyměňte filtrační vložku. - Pokud se filtr nevynuluje, zavolejte zákaznický servis.
Únik ve vířivce	- Vířivka je prasklá nebo propíchnutá	- Použijte určenou opravnou náplast
Voda není čistá	- Nedostatečná doba filtrování - Znečištěná filtrační vložka - Nesprávná údržba vody	- Zvyšte dobu filtrace. - Vyčistěte/vyměňte filtrační vložku. - Postupujte podle pokynů výrobce chemikálií.
Teplota na displeji je vyšší než 40 stupňů po zastavení funkce ohřevu	- Teplota na displeji může náhle stoupnout, protože zbytková voda v ohřívacím zásobníku se nadále ohřívá zbytkovou teplotou. Vstup je ucpaný.	- Teplota se po několika minutách vrátí k normálu. - Vyčistěte vstup
Bazén se neohřívá správně nebo pouze sporadicky, protože ohřev je blokován znečištěným filtrem.	- Filtrační vložka nebyla včas vyměněna, filtrační papír je příliš znečištěný a blokuje průtok vody.	- Pravidelně vyměňujte filtrační vložku, aby byl zajištěn průtok vody a správná funkce ohřevu.
Motor filtru selhává nebo nefunguje správně, což vede k poruše topení.	- Drobné předměty, jako jsou vlasy, listy, hmyz nebo jiné cizí předměty, se dostávají do filtračního čerpadla a blokují motor filtru nebo narušují jeho provoz.	- Pravidelné čištění vody před a po použití a častá výměna vody pomáhají odstranit cizí předměty a chránit motor filtru.
Funkce ohřevu nefunguje, protože ovládací panel nefunguje správně.	- Porucha nebo závada ovládacího panelu, který ovládá topení.	- Ovládací panel musí být vyměněn, aby byla obnovena funkce.
Topení se nespustí, protože teplotní čidlo vykazuje poruchu.	- Teplotní čidlo je vadné nebo nefunguje správně, což vede k tomu, že se topení nespustí. V tomto případě ovládací	- Teplotní čidlo musí být vyměněno, aby bylo obnoveno správné fungování topení.

Problémy	Příčina	Řešení
	panel zobrazí chybový kód „SH“, aby upozornil na poruchu.	
Topný systém nefunguje správně, což je způsobeno poruchou relé.	- Porucha relé je vzácná, ale je způsobena erozí vodní párou. K tomu dochází, když studené kovové povrchy přicházejí do styku s horkou vodní párou, což může relé poškodit.	- Problém lze vyřešit výměnou desky v rozvaděči.
Použití prodlužovacího kabelu, propojovacího kabelu nebo prodlužovacího kabelu s více zásuvkami mezi zástrčkou RCD a elektrickou přípojkou může způsobit poruchy nebo bezpečnostní rizika.	- Takové lišty mohou ohrozit bezpečnost, protože mohou narušit správnou funkci RCD (proudového chrániče) nebo způsobit přetížení. - Kromě toho existuje riziko, že při připojení více zařízení bude ochranná funkce RCD obejita.	- Je důležité zapojit zástrčku RCD přímo do zásuvky, bez mezizásuvky nebo prodlužovacího kabelu. Tím je zajištěna bezpečnost a není narušena funkce ochranného spínače.
Jistič RCD/FI se spouští bezdůvodně. Hrozí nebezpečí falešných poplachů, které mohou ohrozit bezpečnost. Možné poškození elektrických součástí vodou.	- Voda proniká do blízkosti elektrických komponent, např. vlhkostí, stříkající vodou nebo netěsnostmi. Voda je vodivá a způsobuje svodový proud, který aktivuje ochranný spínač.	- Elektrické komponenty chraňte před vodou, např. pomocí těsnění nebo krytů. Postižené části vysušte a zkontrolujte, zda nedošlo k poškození vodou. - Udržujte okolí suché, aby se zabránilo opětovnému vniknutí vody. - V případě opakovaného spuštění nechte zařízení zkontrolovat odborníkem, aby odstranil případné poškození.
FI alarm se spouští, i když ve skutečnosti nedošlo k žádné poruše. Hrozí nebezpečí výpadku proudu nebo dokonce poškození elektrických zařízení.	- Uvolněné kabelové spoje v připojení vířivky. - Nesprávné nebo nedostatečné uzemnění zařízení. Chybná instalace nebo neúplné zapojení - Použití nevhodných nebo poškozených kabelů.	- Zkontrolujte všechny kabelové spoje a ujistěte se, že jsou pevně připojeny. - Zkontrolujte uzemnění a v případě potřeby nechte provést opravu odborníkem. - Pravidelná údržba a kontrola elektrických připojení, aby se předešlo budoucím problémům.
Jistič FI se neočekávaně spouští, i když na připojeném zařízení není žádná přímá závada. Může docházet k častým výpadkům proudu, které mohou narušovat každodenní život. Možná existuje nejistota ohledně elektrické bezpečnosti v domácnosti	- Jiné elektrické zařízení v domácnosti, které způsobuje poruchy nebo kolísání napětí. - Poruchy způsobené elektrickými zařízeními s vysokou spotřebou energie nebo vadnými součástmi.	- Kontrola a případně vypnutí jednotlivých zařízení za účelem identifikace zdroje poruchy. - Zajistěte, aby všechna zařízení byla řádně udržována a v dobrém stavu. - Kontrola elektrického vedení odborníkem za účelem odstranění možných závad. - Použití přepěťové ochrany nebo filtru k minimalizaci poruch
Falešné poplachy nebo spuštění proudového chrániče nebo bezpečnostního spínače během provozu.	- Předměty nebo voda v blízkosti vířivky, které způsobují vlhkost nebo zkraty.	- Vířivku používejte pouze v suchém prostředí a bez předmětů v blízkosti. - Zajistěte dostatečnou vzdálenost od zdrojů vody.

Problémy	Příčina	Řešení
	- Nesprávné používání nebo umístění během provozu.	- Zajistěte, aby všechny elektrické komponenty byly dobře chráněny.
Proveďte kontrolu funkčnosti	- Proveďte kontrolu funkčnosti, abyste ověřili, zda je problémem jistič RCD/FI.	- A. Zapojte zástrčku RCD/FI do kompatibilní zásuvky. - B. Stiskněte tlačítko RESET, kontrolka se rozsvítí. - Stiskněte tlačítko test, kontrolka zhasne Pokud je RCD/FI zástrčka po testování v pořádku, ale bazén se stále nezapíná, může být příčinou jiný problém. 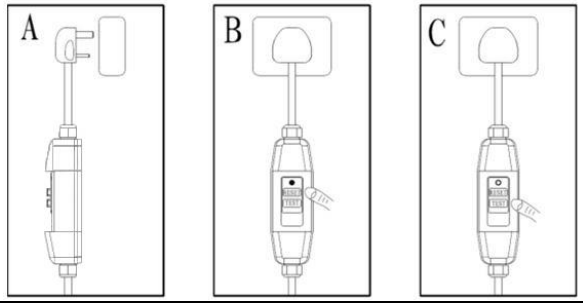

Pokud se vyskytne další problém s produktem, kontaktujte nás.

Chybový kód na displeji

Displej	Stav / LED	Význam
FC	Bliká	Vyměnit filtrační vložku
SL	Bliká	Příliš nízká teplota vody
HL	Bliká	Teplota vody příliš vysoká
PST	Bliká	Zkrat teplotního čidla
OC	Bliká	Otevřený obvod na teplotním čidle
FP	Přepnutí do reálném čase – teplota vody	Systém je v režimu ochrany proti zamrznutí
5H	Porucha teplotního čidla	Vyměňte teplotní čidlo

Režim ochrany proti zamrznutí „FP“: Při nastavování teploty pod minimální teplotu (68 °F / 20 °C) stiskněte znovu tlačítko teploty „dolů“, aby se aktivoval režim ochrany proti zamrznutí. Filtr a topení pracují tak, aby udržovaly teplotu na 5 °C a zabránily zamrznutí vody při nízkých teplotách. Pokud jsou nastavení teploty vyšší než 68 °F / 20 °C, režim ochrany proti zamrznutí se vypne.

1) (Reálný čas / požadovaná teplota – rozsah zobrazení: v tomto rozsahu se zobrazuje nastavená teplota FP/reálný čas – teplota vody.
2) Indikátory stavu: V režimu ochrany proti zamrznutí/FP je funkce filtru vždy v provozu a indikátor svítí nepřetržitě. Pokud je teplota vyšší než 5℃ , topení se vypne a kontrolka zhasne. Pokud je teplota vody nižší než 5℃ , topení se zapne a kontrolka svítí nepřetržitě.

Model: Venkovní vířivka SPLASH – jednobarevná šedá (ID produktu 17070)
Venkovní vířivka SPLASH – betonová (ID produktu 17069)
Venkovní vířivka SPLASH – béžová (ID produktu 19913)

V rámci vylepšování produktů si vyhrazujeme právo na technické a vizuální změny výrobku.

Elektrická a elektronická zařízení – informace pro domácnosti

Zákon o elektrických a elektronických zařízeních (ElektroG) obsahuje řadu požadavků na nakládání s elektrickými a elektronickými zařízeními. Nejdůležitější z nich jsou shrnuty zde.

1. Oddělený sběr starých zařízení

Elektrická a elektronická zařízení, která se stala odpadem, se označují jako staré zařízení. Majitelé starých zařízení je musí odevzdat k oddělenému sběru od nesortovaného komunálního odpadu. Staré baterie a akumulátory, které nejsou uzavřeny ve starém zařízení, a žárovky, které lze ze starého zařízení vyjmout bez poškození, musíte před odevzdáním na sběrném místě oddělit od starého zařízení bez poškození. Staré zařízení oddělte, aby bylo připraveno k opětovnému použití.

2. Baterie a akumulátory



Majitelé starých zařízení musí staré baterie a akumulátory, které nejsou uzavřeny ve starém zařízení, před odevzdáním na sběrném místě od starého zařízení oddělit. To neplatí, pokud jsou stará zařízení odevzdána veřejným subjektům zabývajícím se likvidací odpadu a tam jsou oddělena od ostatních starých zařízení za účelem přípravy k opětovnému použití.

3. Možnosti vrácení starých zařízení

Majitelé starých zařízení z domácností je mohou odevzdat ve sběrných místech veřejných subjektů zabývajících se likvidací odpadu nebo ve sběrných místech zřízených výrobci nebo prodejci ve smyslu zákona o elektrických zařízeních (Elektro G). Online seznam sběrných a zpětných míst najdete na internetových stránkách: https://www.stiftung-ear.de nebo https://www.take-e-back.de.

4. Upozornění týkající se ochrany osobních údajů

Staré přístroje často obsahují citlivé osobní údaje. To platí zejména pro zařízení informační a telekomunikační techniky, jako jsou počítače a smartphony. Ve vlastním zájmu prosím vezměte na vědomí, že za vymazání údajů ze starých přístrojů určených k likvidaci je odpovědný každý koncový uživatel sám.

5. Povinnost distributorů přijímat zpět

Prodejci s prodejní plochou pro elektrická a elektronická zařízení o velikosti nejméně 400 m2 a prodejci potravin s celkovou prodejní plochou nejméně 800 m2, kteří několikrát v kalendářním roce nebo trvale nabízejí a dodávají na trh elektrická a elektronická zařízení, jsou povinni

- při prodeji nového elektrického nebo elektronického zařízení konečnému uživateli bezplatně převzít staré zařízení konečného uživatele stejného typu, které plní v podstatě stejné funkce jako nové zařízení, v místě prodeje nebo v jeho bezprostřední blízkosti a
- na žádost konečného uživatele bezplatně přijmout zpět staré zařízení, jehož vnější rozměry nepřesahují 25 cm, v maloobchodním prodejně nebo v její bezprostřední blízkosti; zpětný odběr nesmí být vázán na nákup elektrického nebo elektronického zařízení a je omezen na tři kusy starého zařízení každého typu.



6. Význam symbolu „přeškrtnutá popelnice“

Symbol přeškrtnuté popelnice, který je pravidelně vyobrazen na elektrických a elektronických zařízeních, upozorňuje na to, že dané zařízení musí být na konci své životnosti sbíráno odděleně od netříděného komunálního odpadu.

- Registrační číslo výrobce
- Jako výrobce ve smyslu zákona ElektroG jsme registrováni u příslušné nadace Elektro-Altgeräte Register (Nordostpark 72, 90411 Norimberk) pod následujícím registračním číslem: WEEE-Reg.-Nr. DE86467979

Home Deluxe GmbH
Schanzeweg 2
32312 Lübbecke
Německo
Tel.: +49 (0)5743 6181-0
www.home-deluxe-gmbh.de

bda-104-02_SPLASH
2023/07